195 A

modelli · *models*
ESSEDUE - FAC - OMAS - RGV

materiale *material*	**C45**
ø lama *ø blade*	**195**
ø foro *ø bore*	**30**
n° fori *n° bores*	**3**
ø coprilama *ø cover blade*	**155**
trattamento termico *heat treatment*	**Tempra induzione HRC 59÷62**
trattamento galvanico *galvanic treatment*	**Cromo Duro**
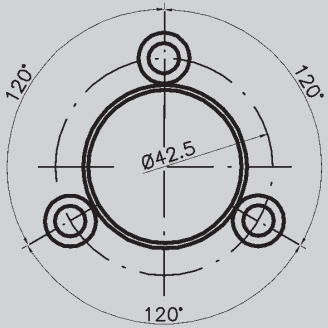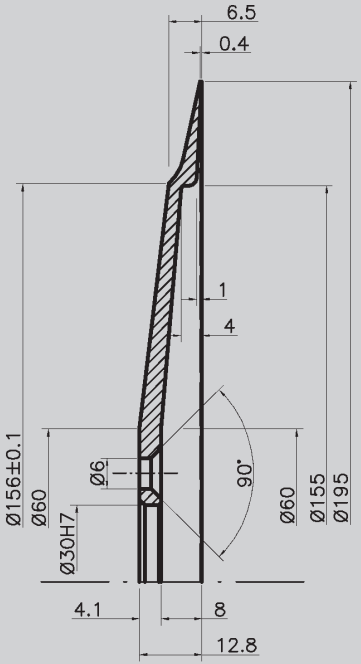
3195.00