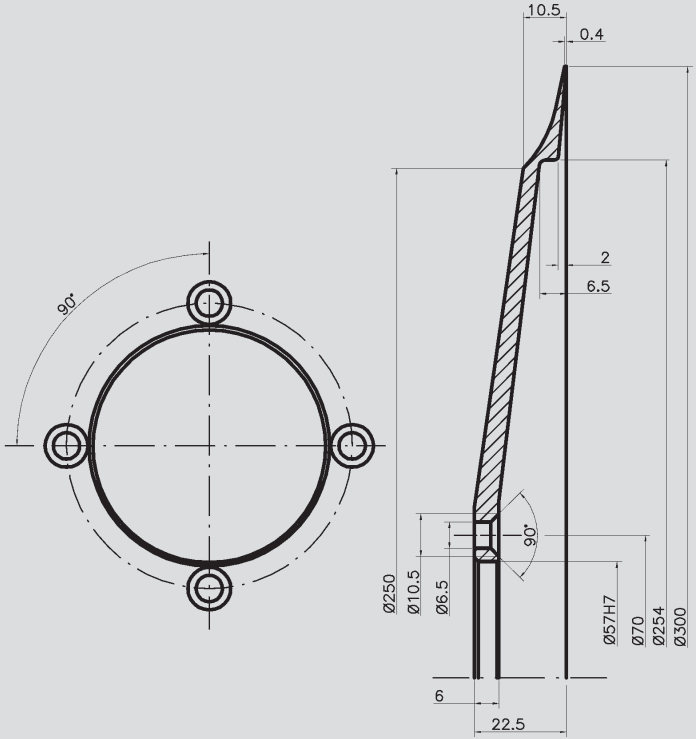

300 E4

modelli · *models*

ABO - ARSA - ATOMA - CELME - DUEGI - FIA - GENERAL M. - IRONWEED - LARIO - LINCOLN - ITALIANA MACCHI MAINERI - MARWEL - NOAW - OBERWERK - OMAS OMEGA - OMS - SEP - SIRMAN

3300.04

materiale *material*	**C45**
ø lama *ø blade*	**300**
ø foro *ø bore*	**57**
n° fori *n° bores*	**4**
ø coprilama *ø cover blade*	**254**
trattamento termico *heat treatment*	**Tempra induzione HRC 59÷62**
trattamento galvanico *galvanic treatment*	**Cromo Duro**